Traglasttabelle:

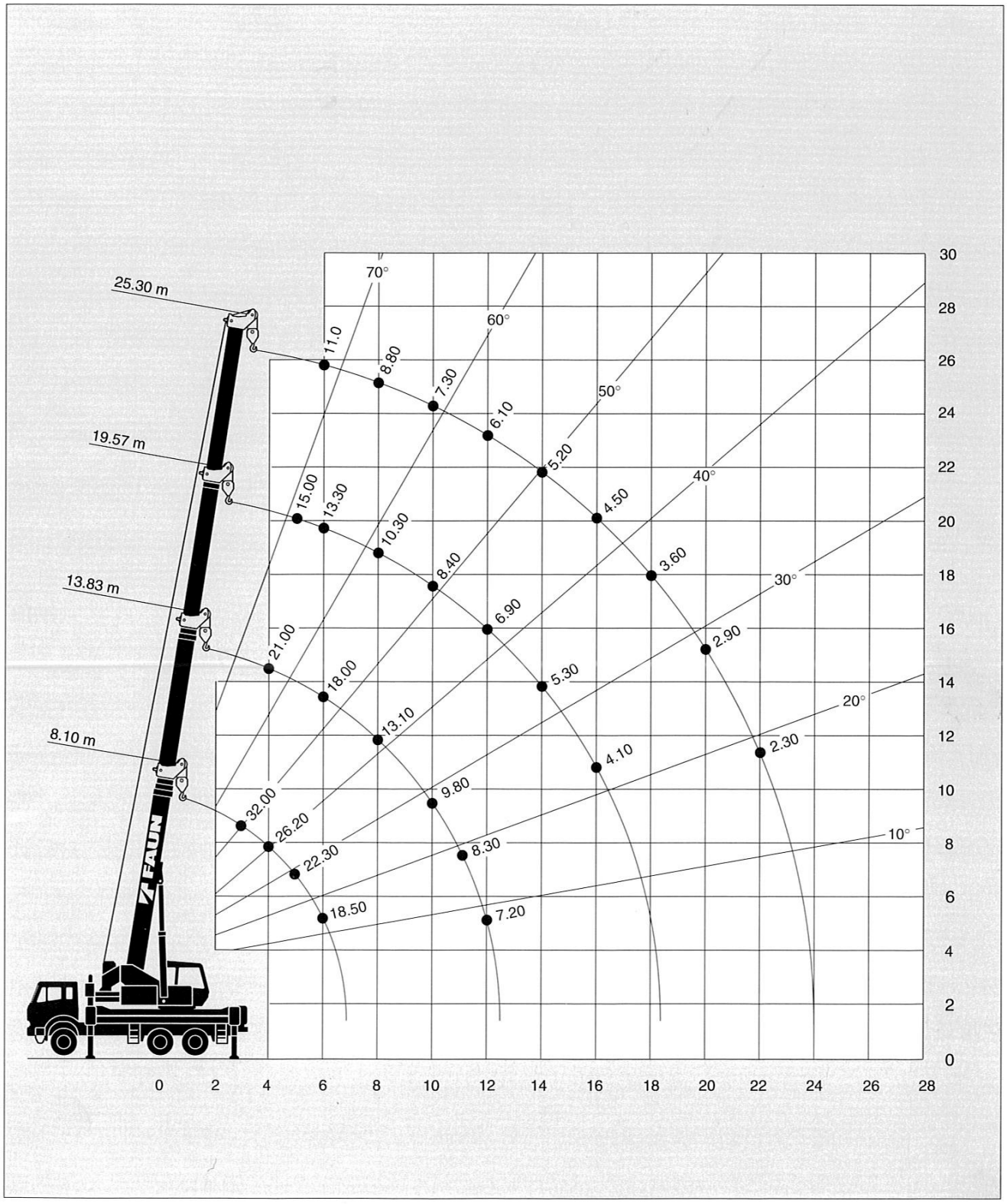

Zimmerei Braun
Geschäftsführer: Christof Braun

Im Branden 16
88634 Herdwangen

Telefon: 07557-753
Telefax: 07557-755

info@zimmerei-braun.de
www.zimmerei-braun.de

Traglasttabelle:

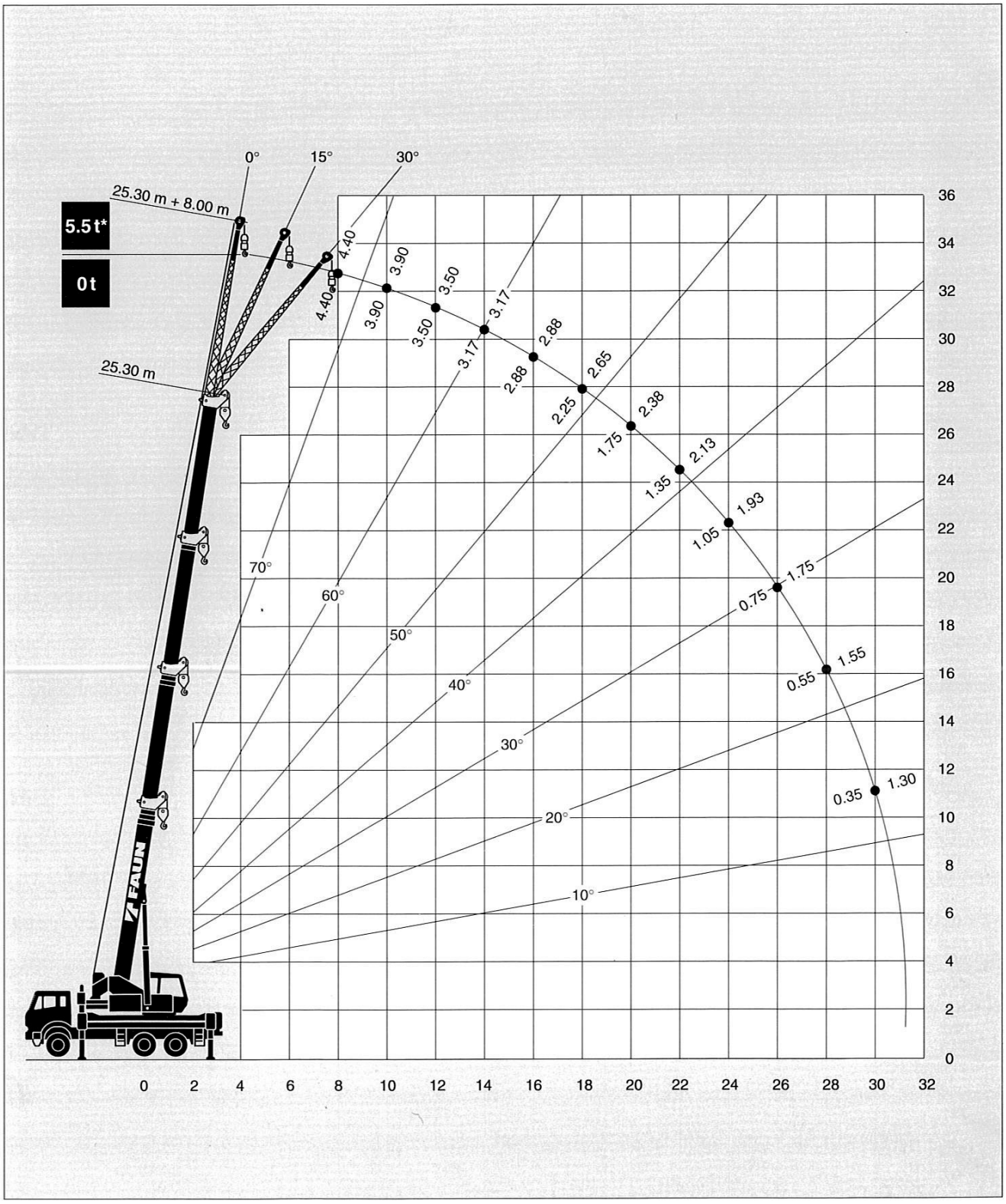

Zimmerei Braun
Geschäftsführer: Christof Braun

Im Branden 16
88634 Herdwangen

Telefon: 07557-753
Telefax: 07557-755

info@zimmerei-braun.de
www.zimmerei-braun.de

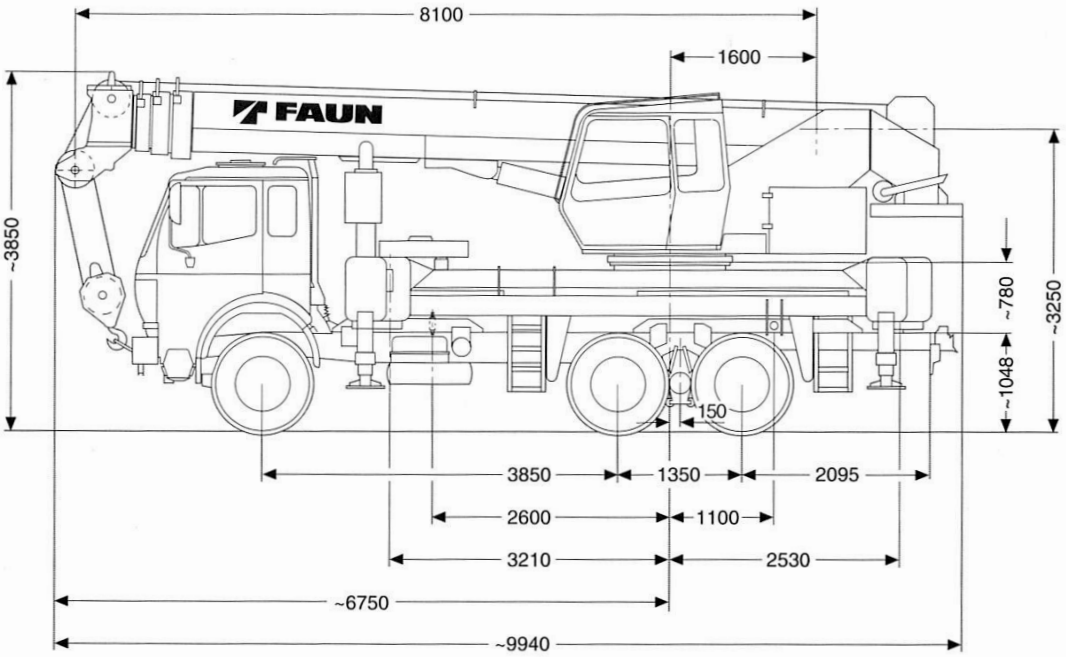

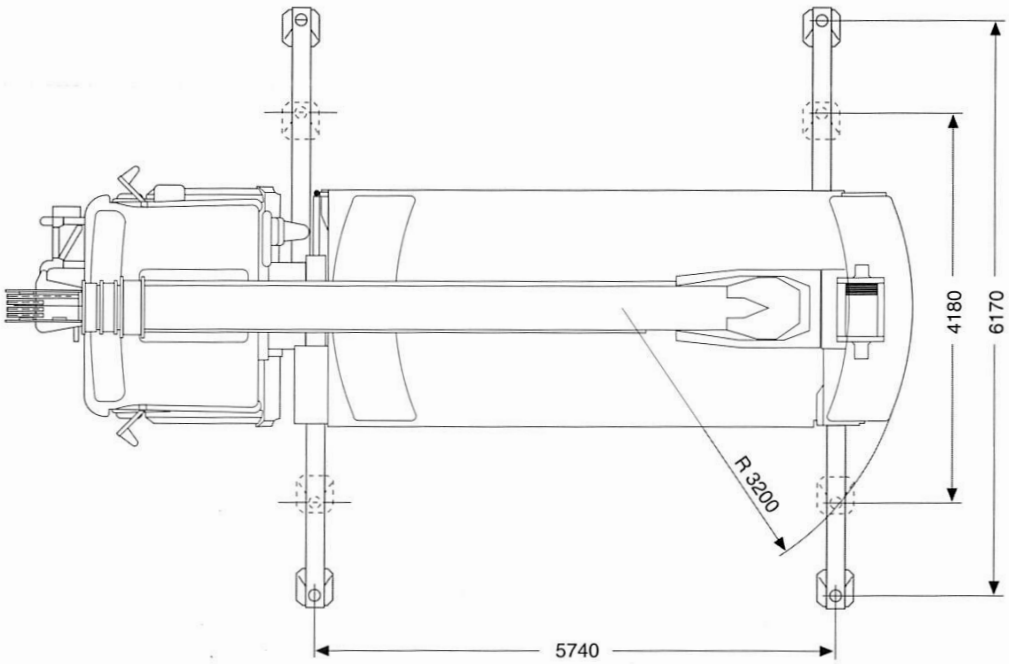

Zimmerei Braun
Geschäftsführer: Christof Braun
Im Branden 16
88634 Herdwangen
Telefon: 07557-753
Telefax: 07557-755
info@zimmerei-braun.de
www.zimmerei-braun.de